Плоские застежки 3.ST263, 3.561

ROZTOCZE

3.ST263.001

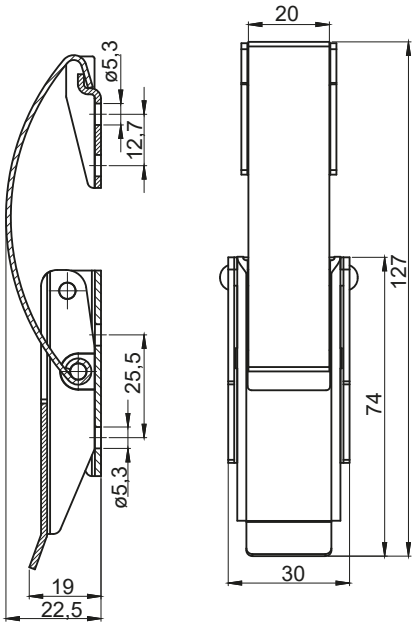

3.ST263.001.04A

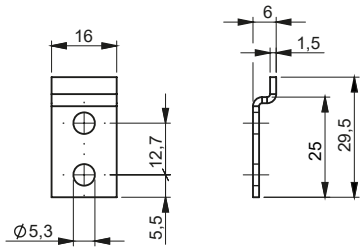

3.ST263.001.04B

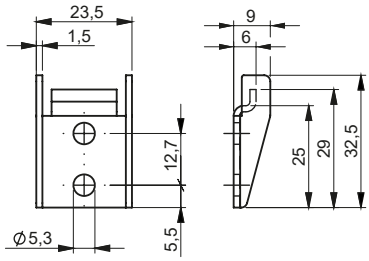

НОМЕР В КАТАЛОГЕ	МАТЕРИАЛ	ПОКРЫТИЕ [C]
		RAL 9005
3.ST263.001	Сталь оцинк	04
3.ST263.001SN	Нержавеющя сталь	-
3.ST263.001.04A	Сталь оцинк	04
3.ST263.001.04B		
3.ST263.001.04ASN	Нержавеющя сталь	04
3.ST263.001.04BSN		

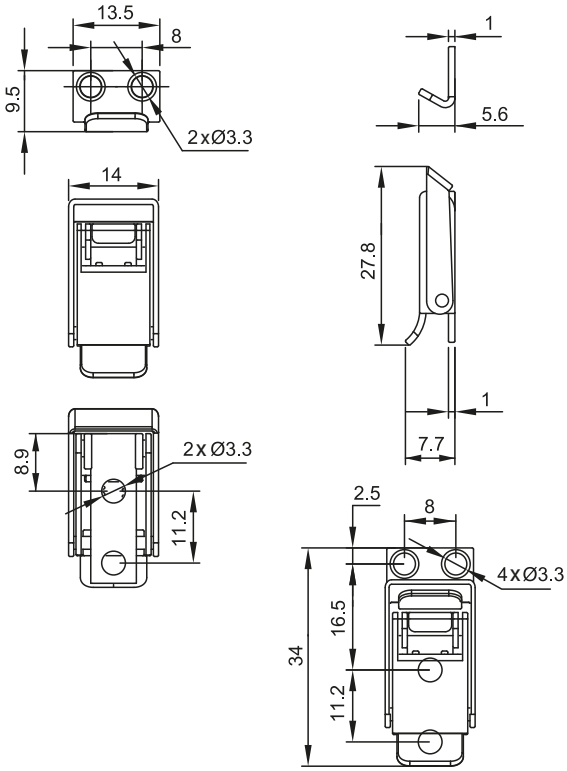

Монтажое отверстие

НОМЕР В КАТАЛОГЕ	МАТЕРИАЛ
3.561.001	Нержавеющя сталь