Блокировка 2.910

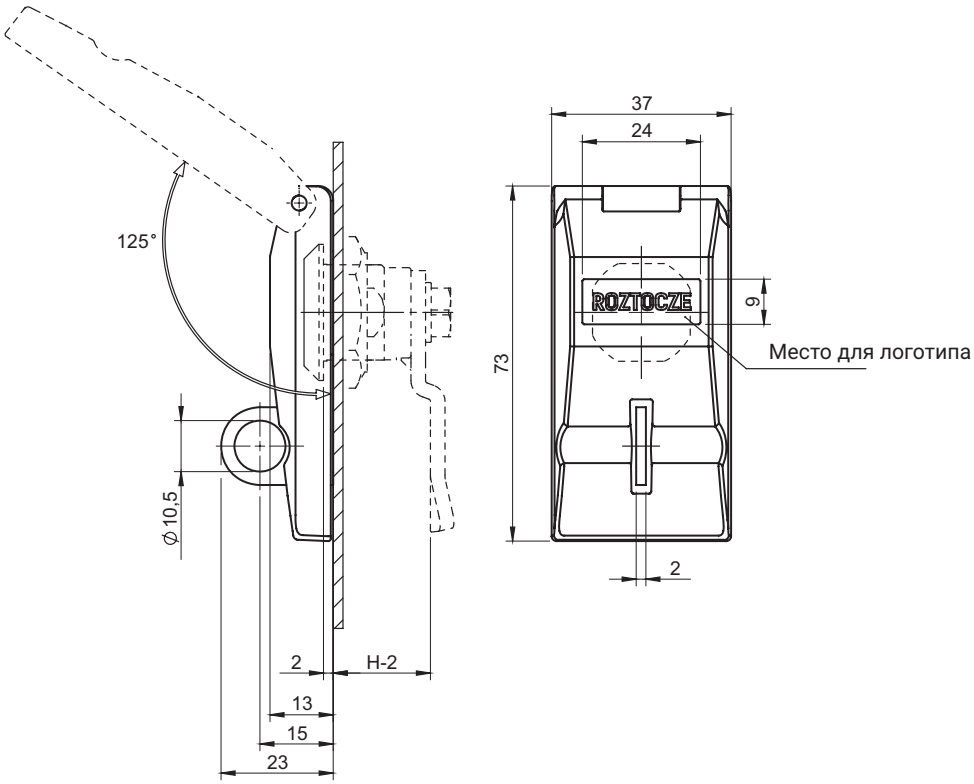

* Возможность сделания индивидального логотипа.

НОМЕР В КАТАЛОГЕ	ТИП ЗАМКА	СОСТАВНЫЕ ЭЛЕМЕНТЫ	МАТЕРИАЛ
2.910.001	M22	Стопа Крышка замка	Сталь оцинк Замак
2.910.002	M24		

ПОКРЫТИЕ [C]	
	RAL9005
02	04

Как заказывать:

2.910.001 — **C**

Номер в каталоге

Покрытие